PR10BPM - PR10PM - PR5BPM - PR15PM
PR20PM - PR25PM - PR30PM - PR50PM

Costruttore **WERTHER INTERNATIONAL** S.p.A.
Constructeur via F.Brunelleschi, 12
Manufacturer 42124 Cadè (RE) - Italy
Hersteller Telefono ++/+522/9431 (r.a.)
Constructor Fax ++/+522/941997
Fabrikant WEB www.wertherint.com
E-mail sales@wertherint.com

Centro di Assistenza Autorizzato
Centre d'Assistance Autorisé
Authorized Service Centre
Kundendienstcenter
Centro de Asistencia Autorisado
Geautoriseerde dealer

Rev.3.....05/11/2014

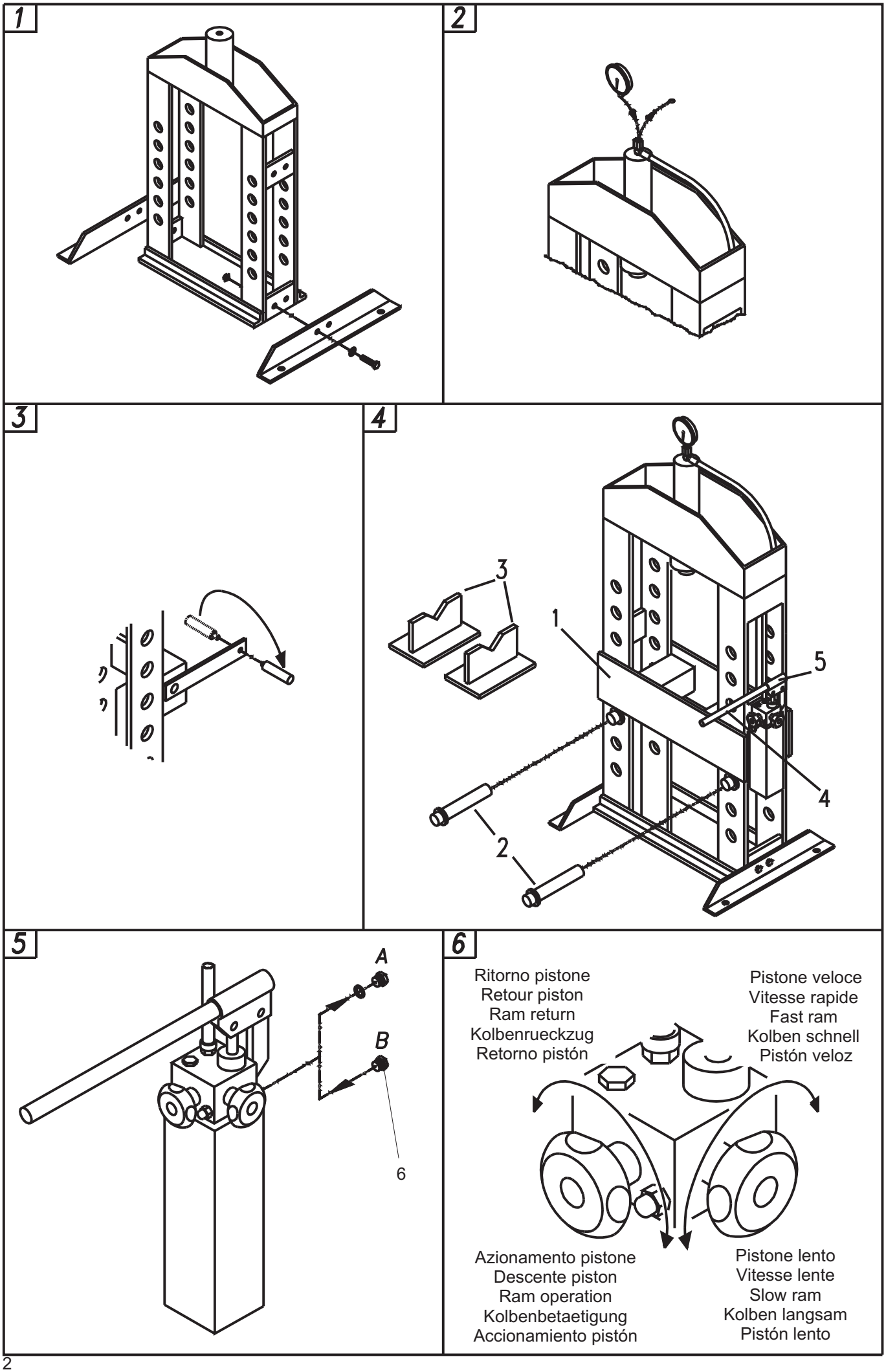
1
2
3
4
3
1
5
4
2
5
A
B
6
6
Ritorno pistone
Retour piston
Ram return
Kolbenrueckzug
Retorno pistón
Pistone veloce
Vitesse rapide
Fast ram
Kolben schnell
Pistón veloz
Azionamento pistone
Descente piston
Ram operation
Kolbenbetaetigung
Accionamiento pistón
Pistone lento
Vitesse lente
Slow ram
Kolben langsam
Pistón lento

7

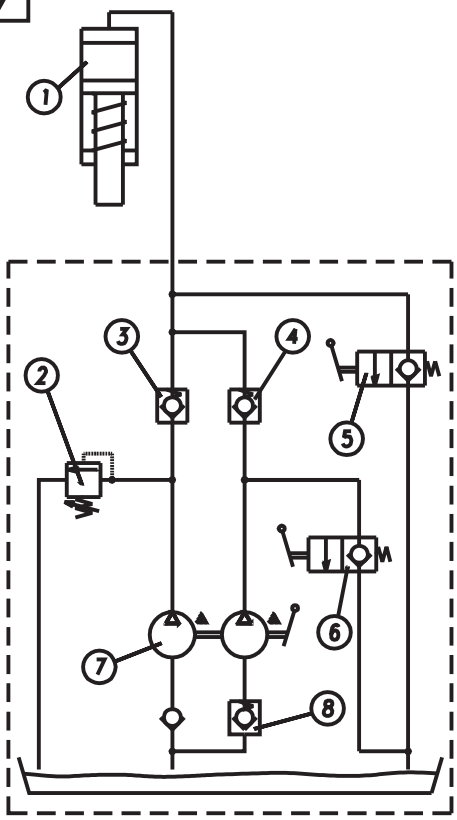

	Descrizione	Description	Beschreibung	Désignation	Descripción
1	Cilindro	Cylinder	Zylinder	Verin	Cilindro
2	Valvola di massima pressione	High pressure safety valve	Überdruck-ven-til	Soupape de surpression	Valvula de maxima presion
3	Valvola di non ritorno mandata	Check valve, delivery side	Rückschlagven til, vorlauf	Soupape antiretour, cote refoulement	Valvula de no retroceso (envio)
4	Valvola di non ritorno mandata	Check valve, delivery side	Rückschlagven til, vorlauf	Soupape antiretour, cote refoulement	Valvula de no retroceso (envio)
5	Valvola di regolazione scarico	Release adjusting valve	Ablass-regelve ntil	Soupape de reglage decharge	Valvula de regulacion descarga
6	Valvola regolazione velocita'	Speed adjusting valve	Geschwindigke its-regelventil	Soupape reglage vitesse	Valvula regulacion velocidad
7	Pompa a mano	Manual pump	Handpumpe	Pompe manuelle	Bomba manual
8	Valvola di non ritorno aspirazione	Check valve, inlet side	Rückschlagven til, ansaugseite	Soupape antiretour cote retoir	Valvula de no retroceso (aspiracion)

8

ATTENZIONE

USO CORRETTO DEI PRISMI

ATTENTION

USE CORRECT DES VÉS

WARNING

CORRECT USE OF THE PRISMS

ACHTUNG

KORREKTES GEBRAUCH VON DEN PRISMEN

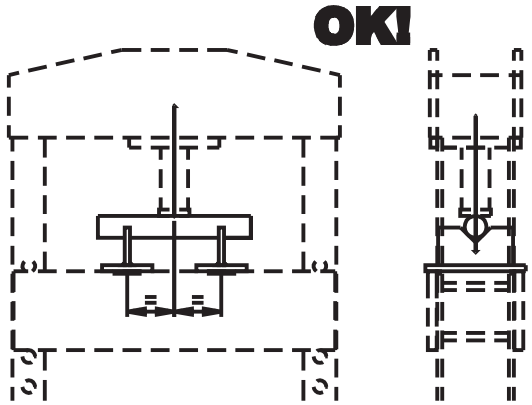

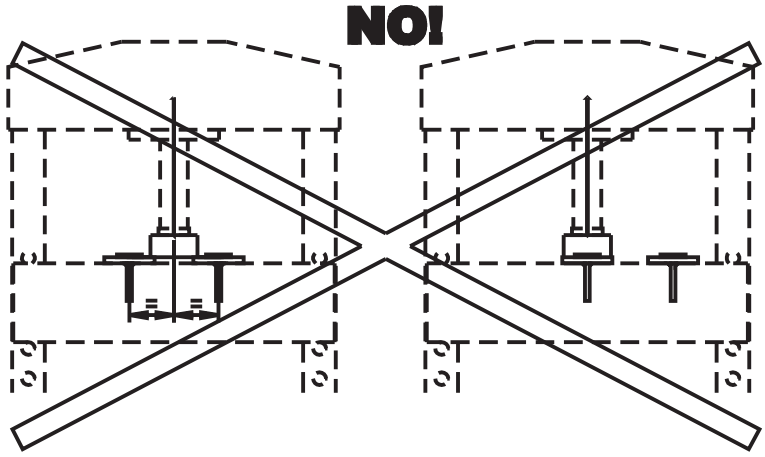

DATI TECNICI - TECNICAL DATA - DONNÉES TECHNIQUES - TECHNISCHE DATEN

Mod.	PR10BPM	PR10PM	PR15BPM	PR15PM	PR20PM	PR25PM	PR30PM	PR50PM
Capacity ton	10	10	15	15	20	25	30	50
Max. bar	360	360	390	390	400	400	390	408

RUS

ИНСТРУКЦИЯ ПО ОБСЛУЖИВАНИЮ ГИДРАВЛИЧЕСКИХ ПРЕССОВ

1) ОТВЕТСТВЕННОСТЬ ВЛАДЕЛЬЦА И/ИЛИ ОПЕРАТОРА ПРЕССА

Настоящая инструкция по эксплуатации и обслуживанию пресса входит в комплект поставки и должна всегда передаваться вместе с гидравлическим прессом, даже в случае его продажи. Владелец и/или оператор, работающие с данным оборудованием, обязаны знать содержание инструкции всех изложенный в ней указаний и предупреждений. Если оператор не владеет ни одним из языков, на которых написана настоящая инструкция, то все указания и предупреждения должны быть изложены ему и обсуждены с ним на его родном языке для полного понимания содержания данной инструкции.

За повреждение оборудования и нанесение травм, возникших вследствие неправильного использования гидравлического пресса изготовитель оборудования ответственности не несет.

УПАКОВКА

Гидравлические прессы поставляются в простой упаковке, обернутыми в защитный пластиковый материал.

МАССЫ ПРЕССОВ:

МОДЕЛЬ	KPR10BPM	KPR10PM	KPR15BPM	KPR15PM	KPR20PM	KPR25PM	KPR30EPM	KPR30PM	KPR50PM
Кг	90	100	105	120	140	160	195	230	350

ПОДЪЕМ И ПЕРЕМЕЩЕНИЯ

Подъем и перемещения прессов должны осуществляться вилочным подъемником или кранами, имеющими достаточную грузоподъемность

ХРАНЕНИЕ

Оборудование следует хранить в упакованном виде в закрытом помещении при температуре от -10°C до +40°C.

ПРАВИЛА ТЕХНИКИ БЕЗОПАСНОСТИ

Используйте гидравлический пресс только строго по назначению и только для тех целей, для которых он предназначен.

Не выполняйте работ в области боковых стоек рамы пресса во время движения гидравлического плунжера, или когда пресс находится под давлением.

Калибровка и пломбирование предохранительного клапана выполнены на заводе-изготовителе.

НЕ СТУЧИТЕ ПО КЛАПАНУ И НЕ ИЗМЕНЯЙТЕ ПАРАМЕТРОВ ЗАВОДСКОЙ КАЛИБРОВКИ!

НЕСОБЛЮДЕНИЕ ЭТИХ ТРЕБОВАНИЙ может повлечь нанесение серьезных повреждений прессу и/или травм работающему с ним оператору.

ИЗГОТОВИТЕЛЬ ОБОРУДОВАНИЯ НЕ НЕСЕТ НИКАКОЙ ОТВЕСТВЕННОСТИ ЗА ТРАВМИРОВАНИЕ ЛИЦ ИЛИ ПОВРЕЖДЕНИЯ ДАННОГО ОБОРУДОВАНИЯ, ВОЗНИКШИЕ ВСЛЕДСТВИЕ НЕПРАВИЛЬНОГО ПРИМЕНЕНИЯ ПРЕССА ИЛИ ЕГО КОМПОНЕНТОВ.

УСТАНОВКА

(• - операции применимые для прессов всех моделей; ♦ - операции применимые для прессов определенных моделей)

- Распакуйте пресс из упаковочного материала, и осмотрите оборудование на предмет отсутствия механических повреждений, возникших вследствие транспортировки. Проверьте комплектность поставки в соответствии с упаковочной документацией. Упаковочный материал подлежит утилизации, повторному использованию или переработке в соответствии с нормами законодательства, действующими в стране установки оборудования.

- Установите пресс на ровной, выверенной по уровню, горизонтальной поверхности. В основаниях прессов всех моделей предусмотрены отверстия для закрепления оборудования анкерными болтами большого сечения на поверхности пола.
- ♦ ***Только для модели KPR10BPM-KPR15BPM***: Прикрепите основание к корпусу пресса, скрепляя детали болтами и гайками, входящими в комплект поставки закрепите пресс на верстаке, рассчитанным на данную нагрузку (См. технические данные о массе пресса), зафиксировав его болтами, вставляемыми в сквозные отверстия в верстаке, и соответствующими гайками.
- Снимите крышку с верхней части плунжера, нанесите тефлоновую смазку на резьбу манометра, и закрепите манометр на плунжере, затягивая его гаечным ключом до полной фиксации (Рисунок 2).
- ♦ ***Только для моделей KPR30PM и KPR50PM***: Вывинтите рукоятку лебедки, которая для удобства транспортировки, установлена наоборот, и установите ее правильно, затянув гаечным ключом (Рисунок 3).
- Нанесите небольшое количество смазки на штифты лебедки.
- Штифты крепления пресса смажьте густой смазкой.

Указания по эксплуатации

- Заменить крышку масло (ссылка А, рис.5) на насосе с перфорированной крышкой в наборе.
- Установите постель пресса (п.1 Рисунок 4) на требуемой высоте, сначала зафиксировав ее положение болтом с одной стороны рамы пресса, вставив его в отверстие на раме пресса непосредственно под постелью, а затем повторите аналогичную операцию для закрепления постели с другой стороны.
- ♦ ***Только для моделей KPR30PM и KPR50PM***: Для подъема постелей прессов используйте лебедки прессов.
- ♦ Установите штифты (2) на желаемой высоте.

□ ПРЕДУПРЕЖДЕНИЕ!

НЕ ПЕРЕМЕЩАЙТЕ ЛЕБЕДКУ, КОГДА ПАЛЬЦЫ РУК НАХОДЯТСЯ В НЕПОСРЕДСТВЕННОЙ БЛИЗОСТИК ЕЕ ШЕСТЕРНЕ. КАТЕГОРИЧЕСКИ ЗАПРЕЩАЕТСЯ РАБОТАТЬ С ПРЕССОМ, КОГДА ЕГО ПОСТЕЛЬ ПОДВЕШЕНА НА ТРОСАХ ЛЕБЕДКИ: ВСЕ ОПЕРАЦИИ ДОЛЖНЫ ВЫПОЛНЯТЬСЯ ТОЛЬКО ПРИ УСТАНОВКЕ ПОСТЕЛИ ПРЕССА НА ОПОРНЫЕ ШТИФТЫ, И ПРИ АБСОЛЮТНО ПОЛНОМ ОТСУТСТВИИ НАТЯЖЕНИЯ ТРОСОВ ЛЕБЕДКИ.

- Разместите призмы (п.3 Рисунок 4) на постели пресса (п.1 Рисунок 4).
- Вставьте рычаг насоса (4) в соответствующее посадочное гнездо насоса (5).
- На Рисунке 6 показаны положения двух рукояток насоса.
- Для опускания плунжера работайте рукояткой насоса, а затем после выполнения работы, верните плунжер в исходное положение, повернув соответствующую рукоятку (Рисунок 6).

Рычаг привода насоса не закрепляется для того, чтобы его можно было легко снять или передвинуть при работе с прессом.

ТЕХНИЧЕСКОЕ ОБСЛУЖИВАНИЕ

- Не реже одного раза в течение 6-ти месяцев эксплуатации пресса нанесите смазку на движущиеся детали и проверьте правильность показаний манометра.
- Гидравлическая система (насос/цилиндр) представляет собой замкнутый контур, который при нормальных условиях эксплуатации один раз в 6 месяцев требует только замены масла для смазки движущихся деталей. Если в гидравлической системе имеются утечки масла, или в случае, если система разбиралась для замены прокладок, необходимо добавить масло через заливное отверстие в корпусе насоса (п.6 Рисунок 7), пока насос не будет наполнен до уровня заливной горловины. Данная операция должна выполняться **только при свободном размещении плунжера в нижнем положении.** Независимо от общего технического состояния пресса Маслов гидравлической системе должно заменяться не реже одного раза за каждые два года эксплуатации оборудования.

Используйте гидравлическое масло с коэффициентом вязкости от 22° до 25°.

Требуемое количество масла для прессов различных моделей указано в таблице.

Чрезмерное количество масла может вызвать появление неисправностей в работе прессов.

МОДЕЛЬ	КОЛИЧЕСТВО МАСЛА (Л)
KPR10BPM **KPR10PM** **KPR15BPM** **KPR15PM** **KPR20PM**	1,2
KPR25PM **KPR30PM** **KPR30EPM**	1,5
KPR50PM	2,4

ПРЕДУПРЕЖДЕНИЕ!

НИКОГДА НЕ ПРИМЕНЯЙТЕ ТОРМОЗНЫХ ЖИДКОСТЕЙ!

СПЕЦИАЛЬНАЯ ИНФОРМАЦИЯ

- Отработанное масло, слитое из гидравлической системы, подлежит утилизации в соответствии с нормами законодательства, действующими в стране, в которой установлено данное оборудование.
- При списании и утилизации пресса все металлические части подлежат вторичной переработке. Резиновые шланги используемые в гидравлических прессах жидкости также подлежат утилизации в соответствии с нормами законодательства, действующими в стране, в которой установлено данное оборудование.

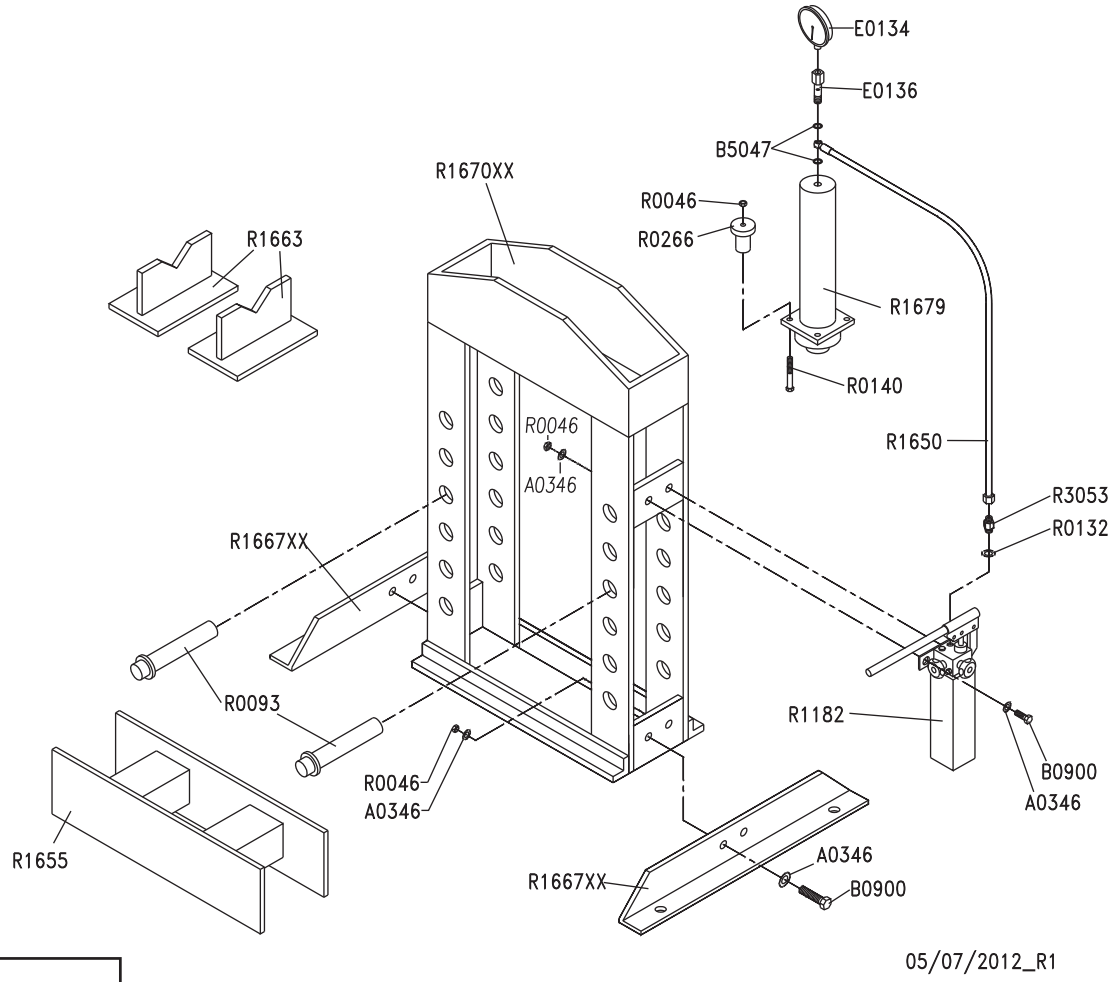

PR10BPM

PR10PM

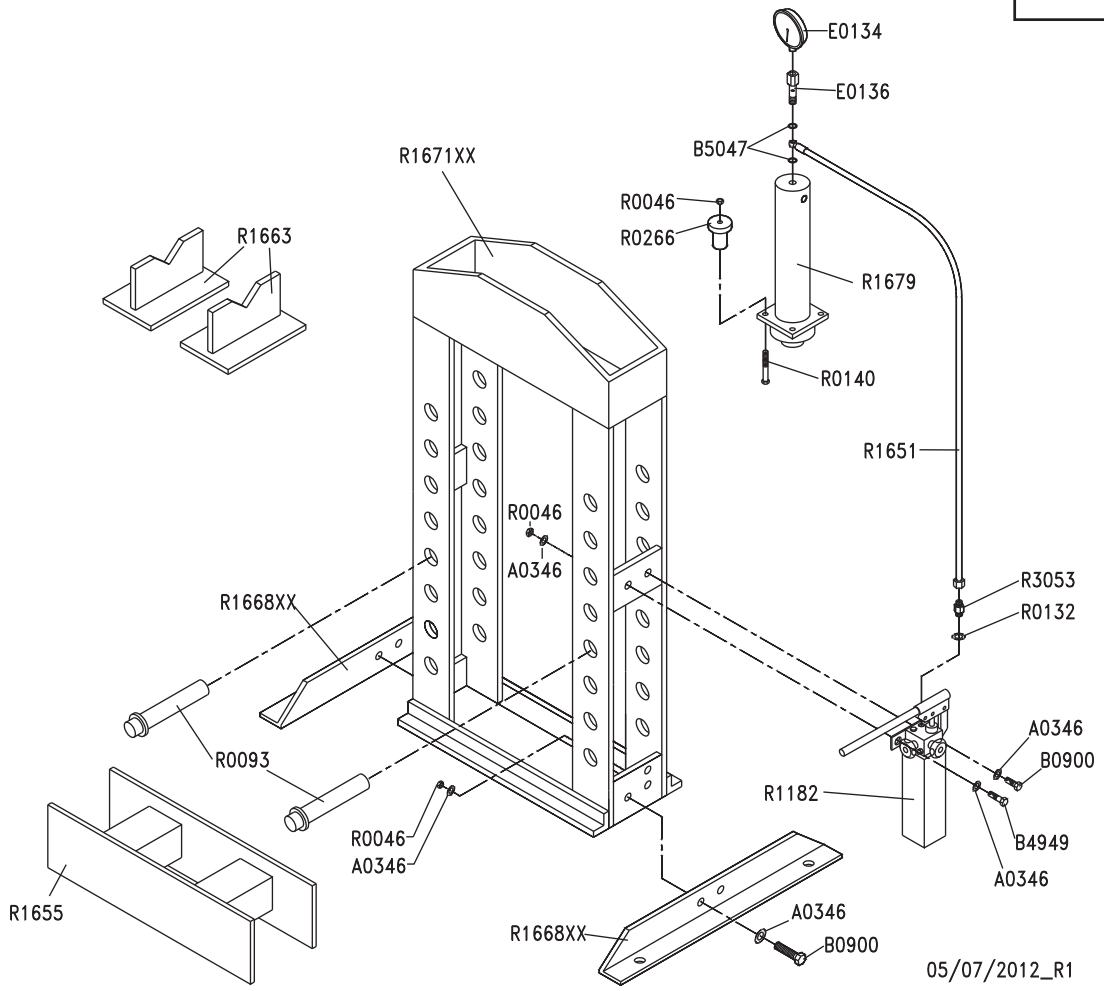

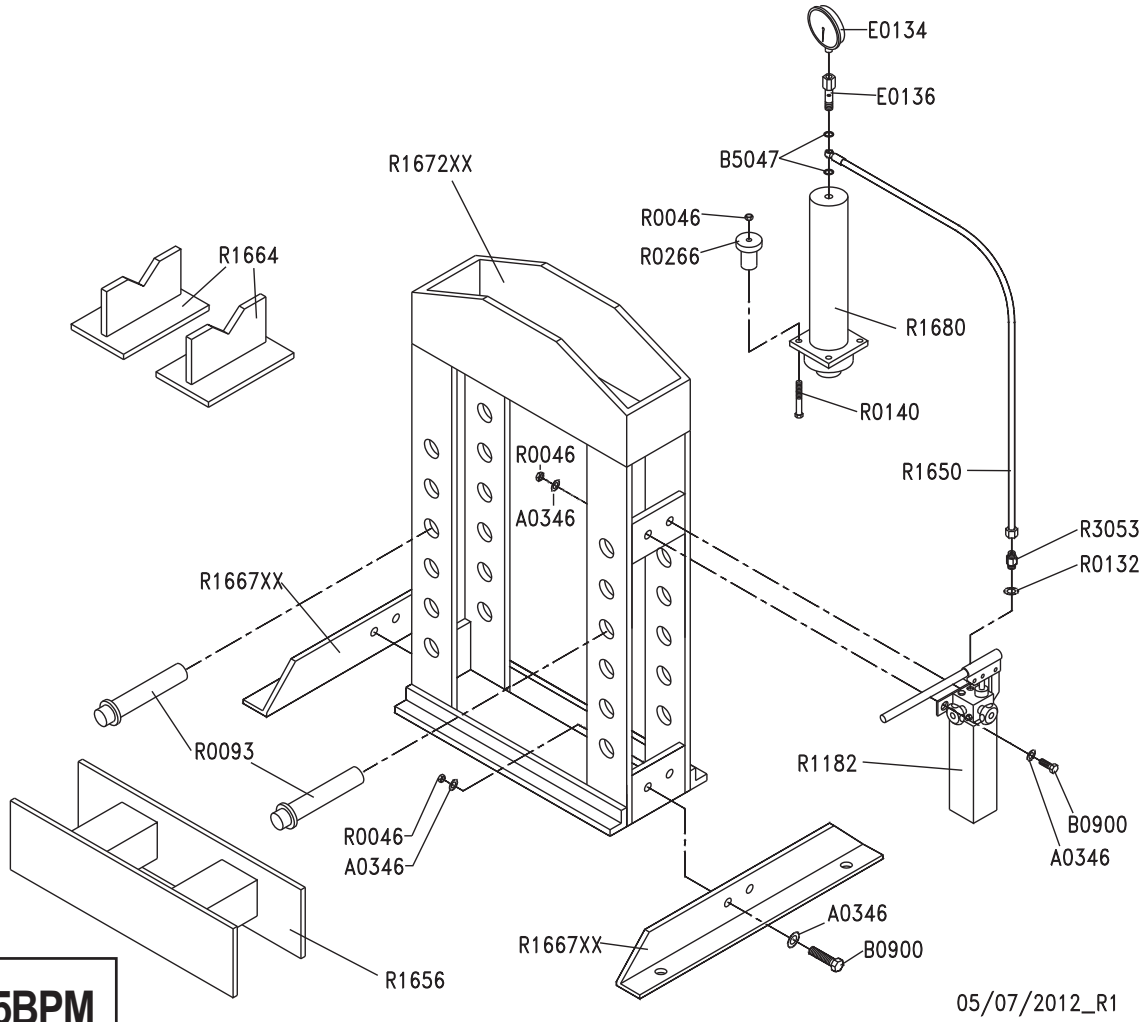

PR15BPM

PR15PM

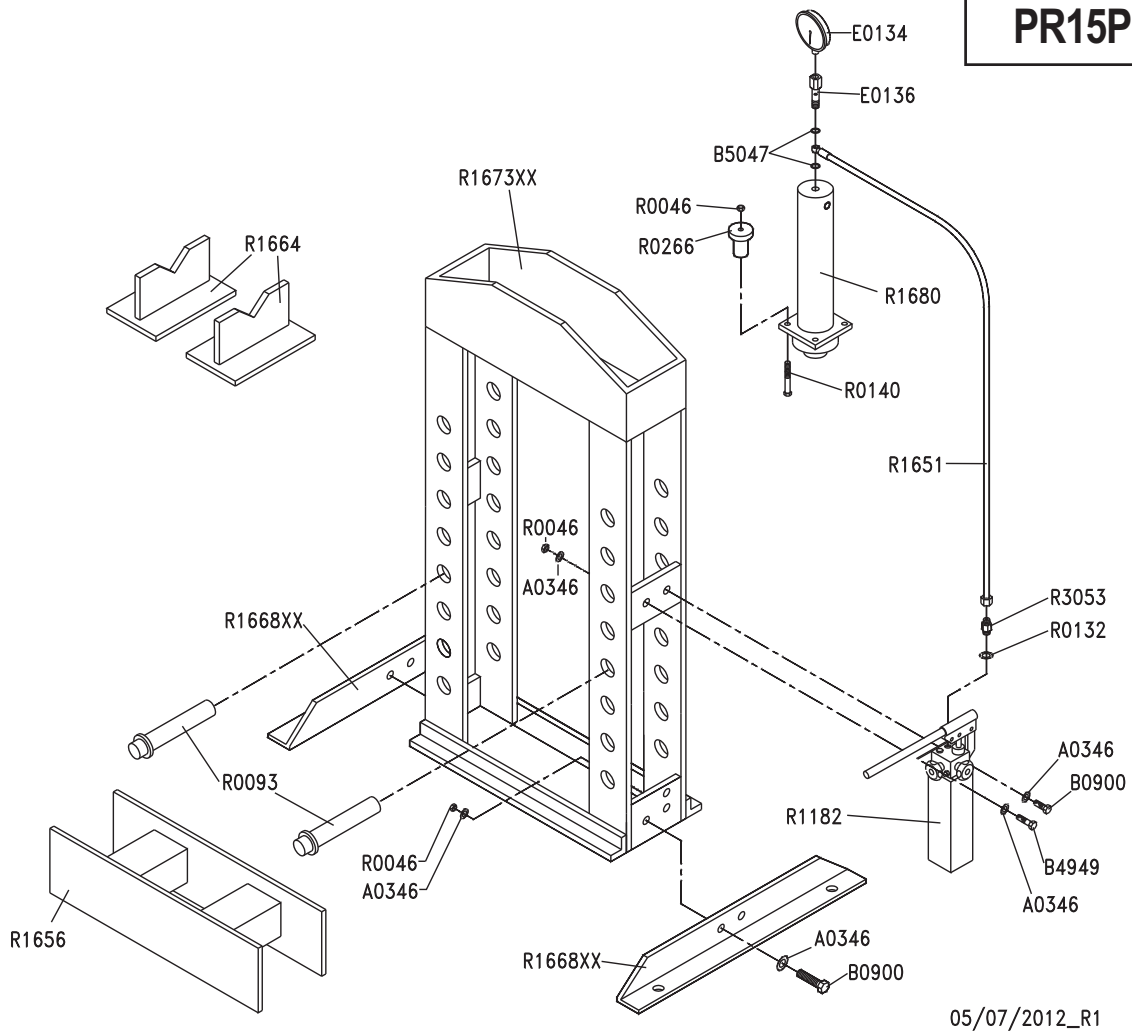

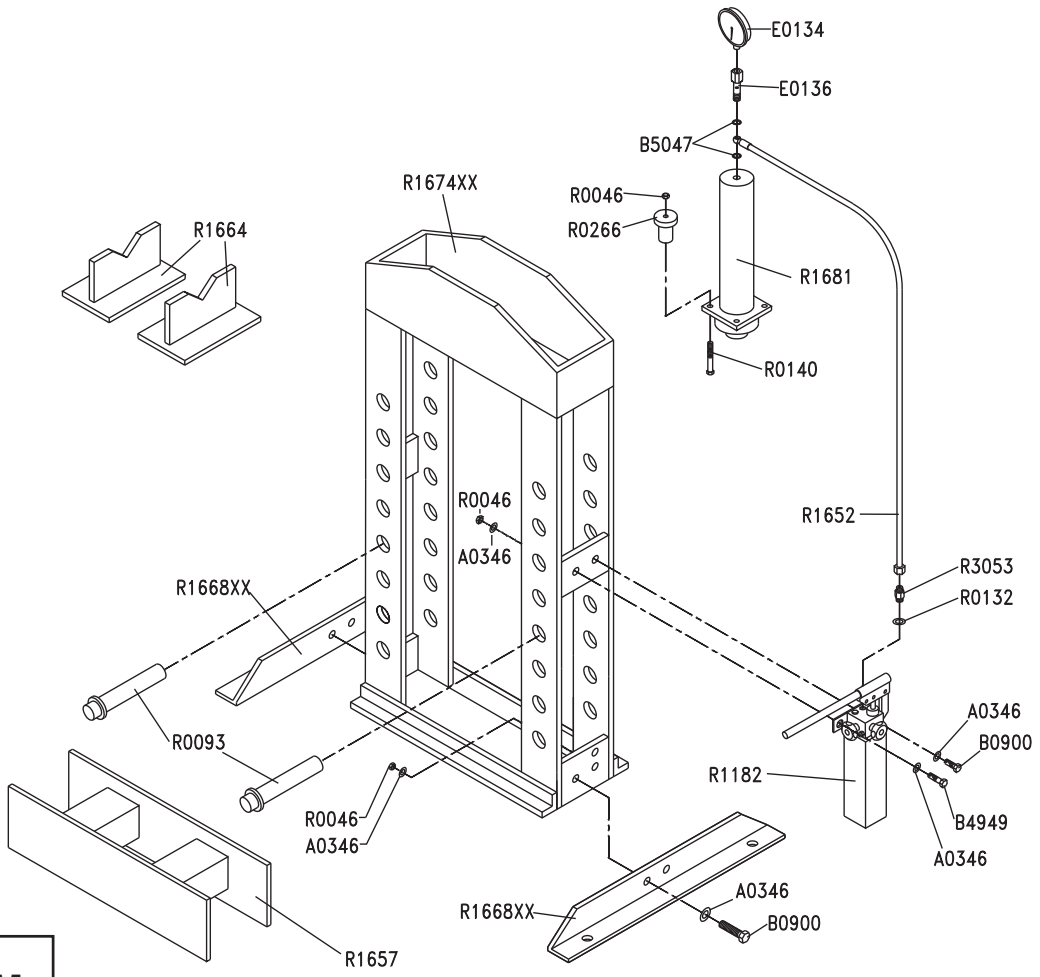

PR20PM

05/07/2012_R1

PR25PM

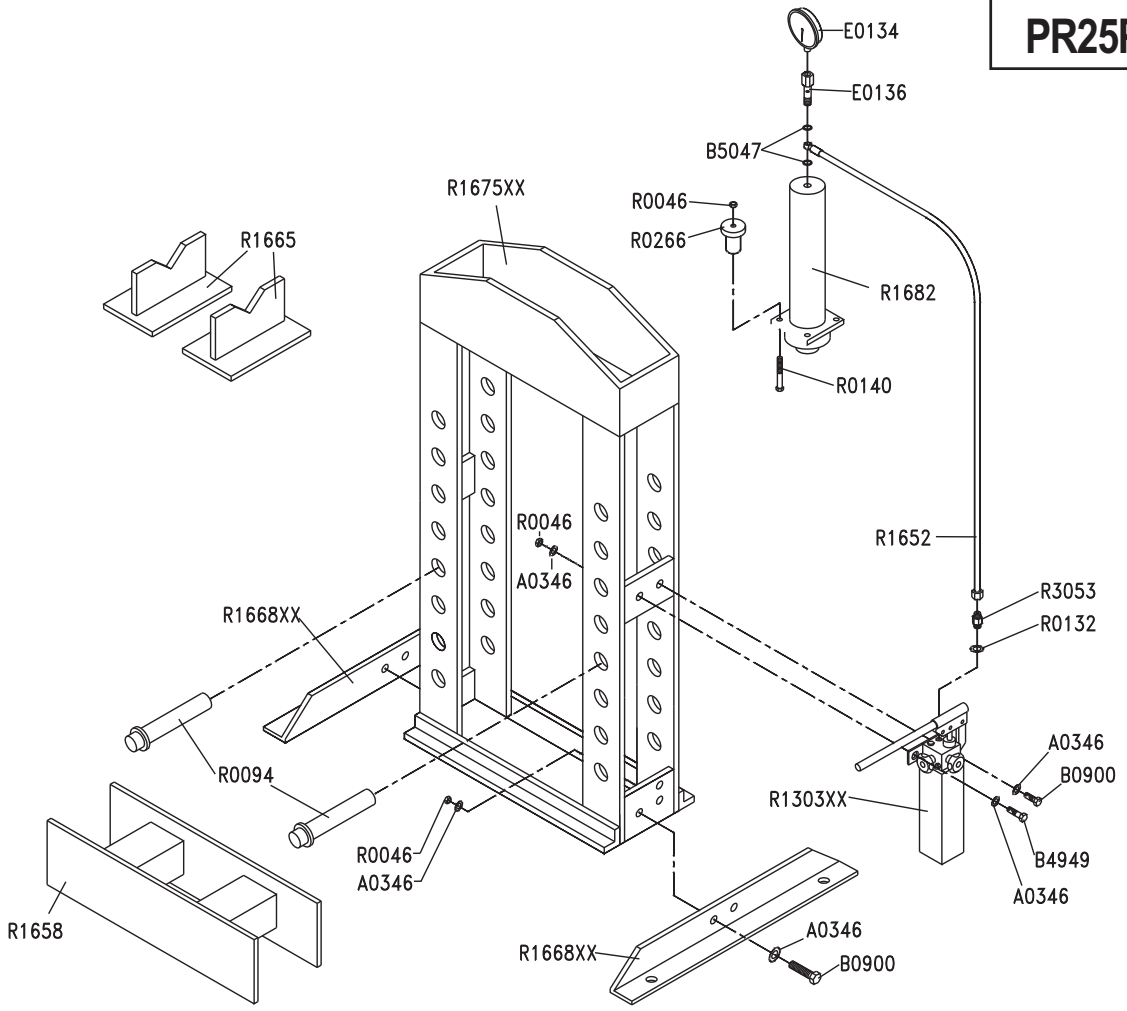

05/07/2012_R1

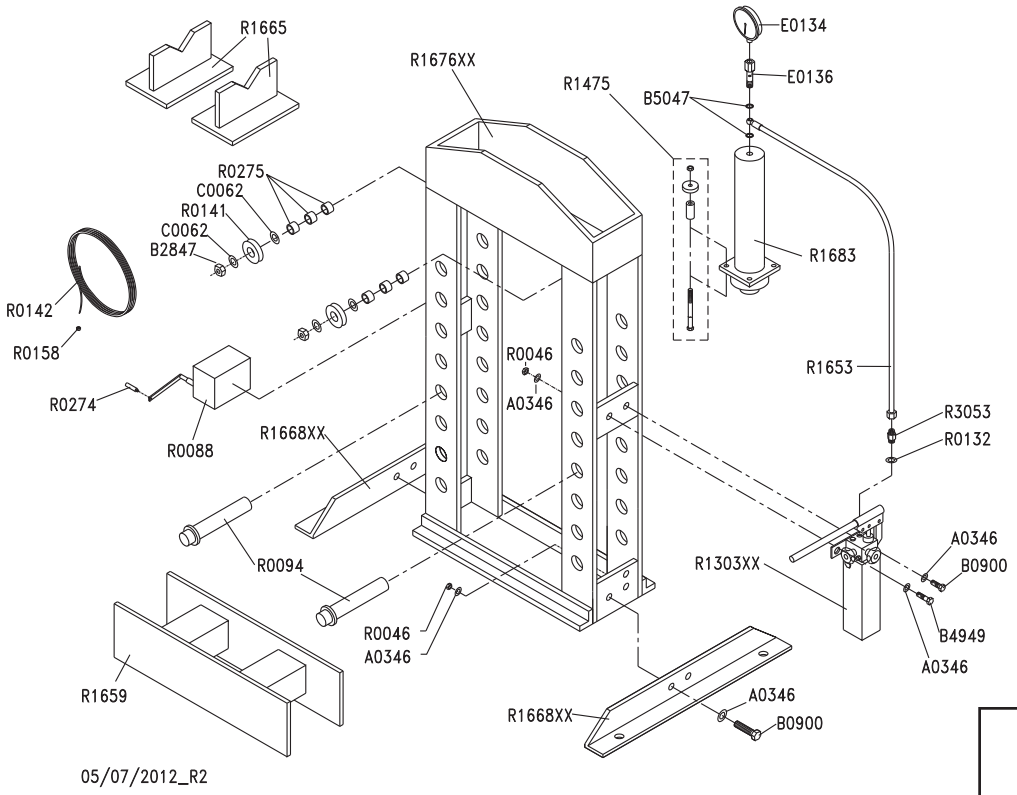

PR30PM

PR50PM

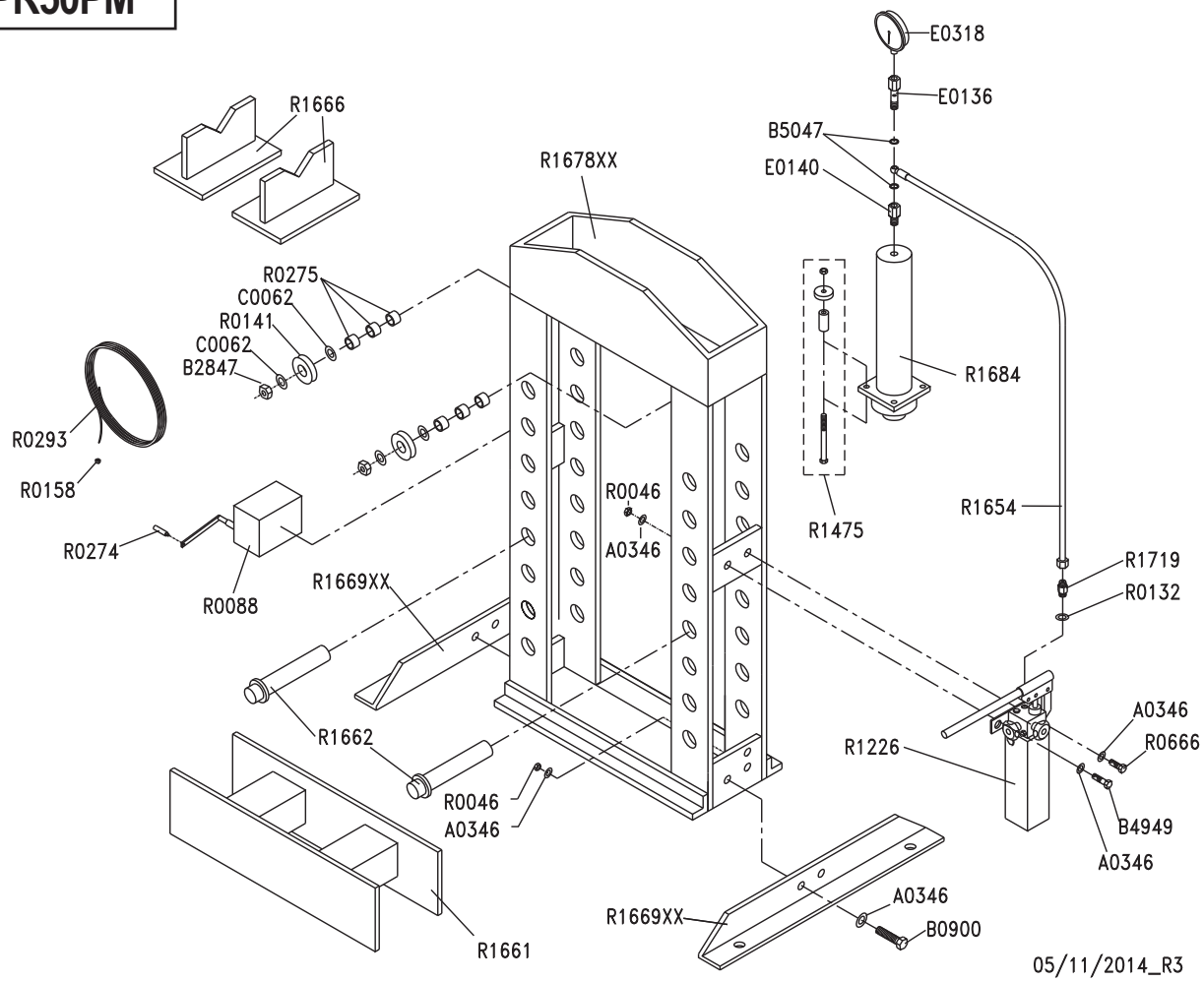

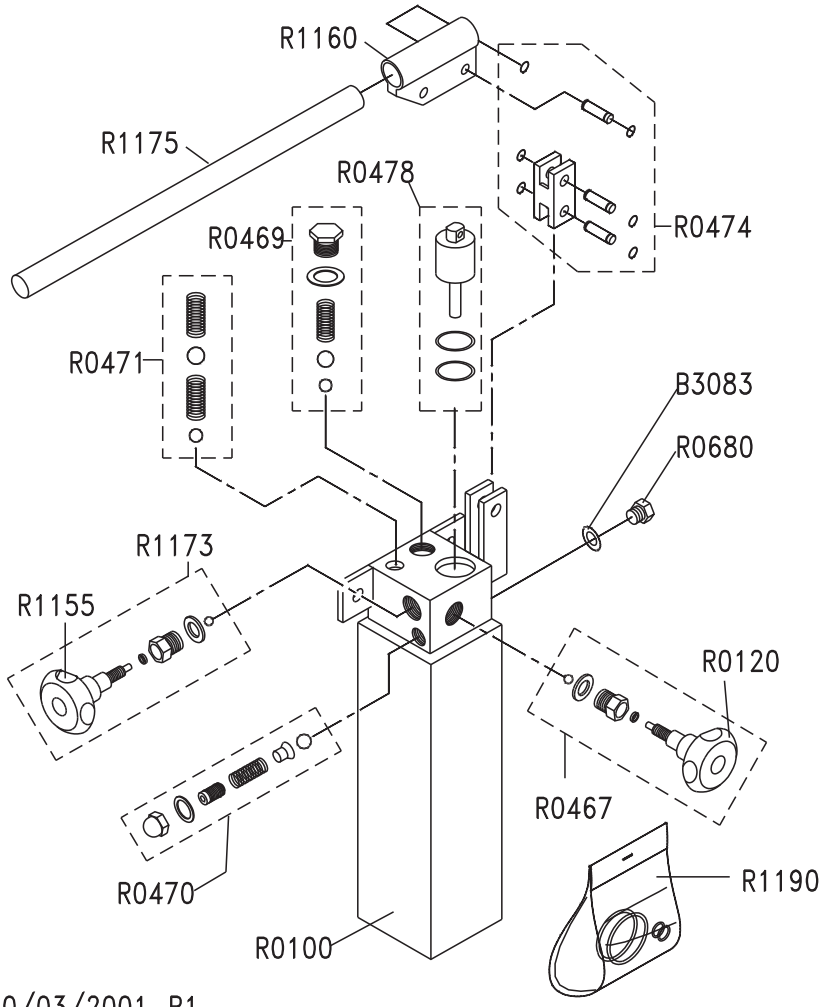

R1182 10/03/2001_R1

R1303

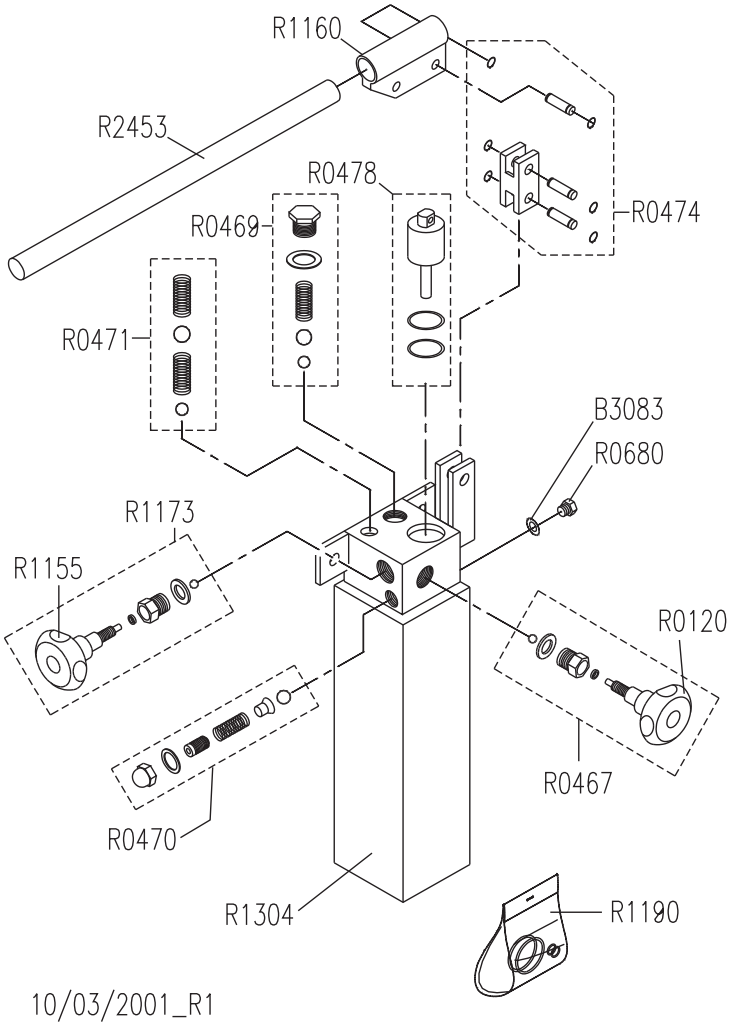

10/03/2001_R1

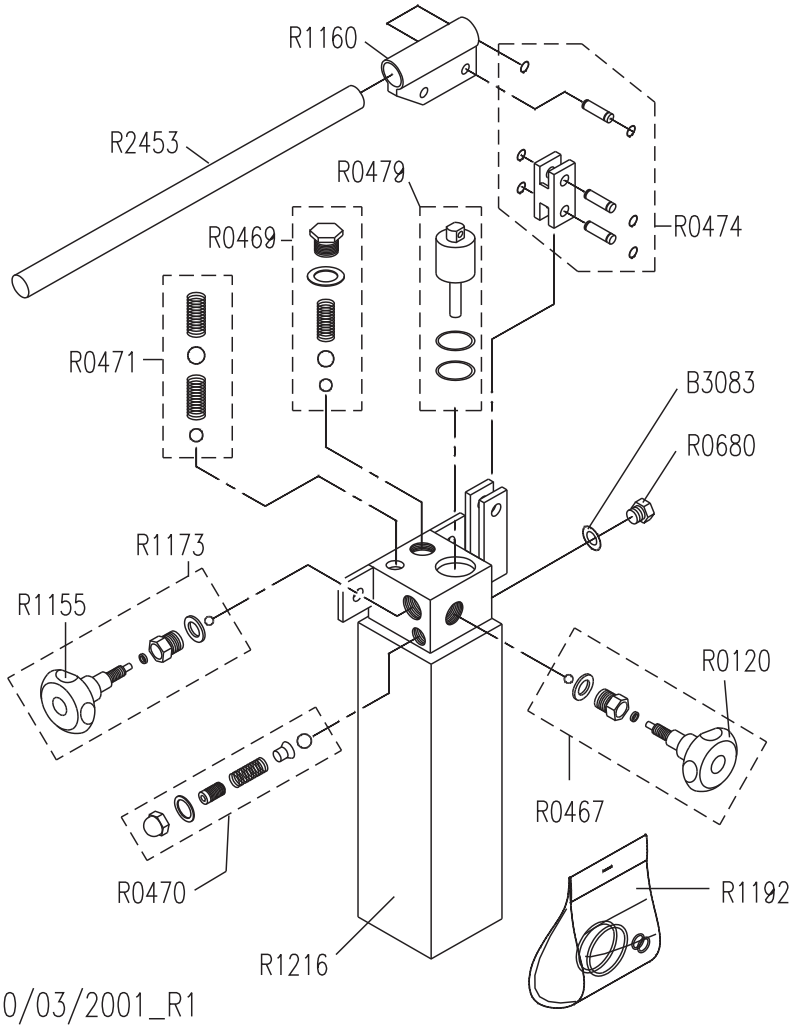

R1226

10/03/2001_R1

R1679 *(PR10BPM / PR10PM)*

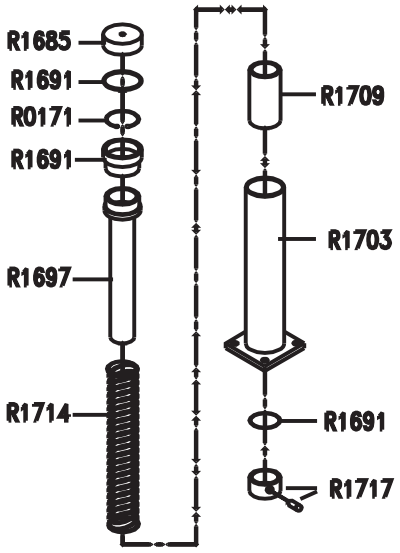

R1680 *(PR15BPM / PR15PM)*

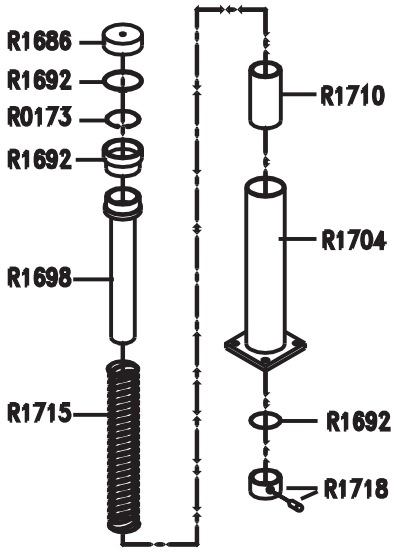

R1681 *(PR20PM)*

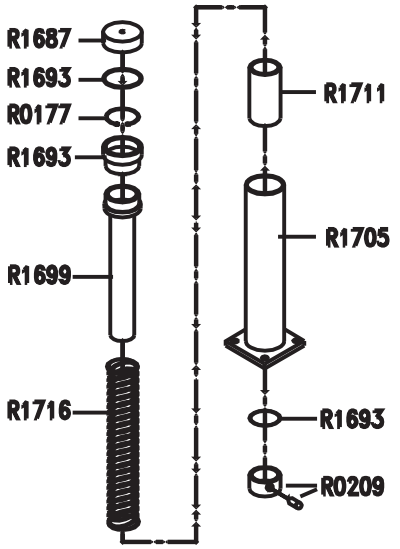

R1682 *(PR25PM)*

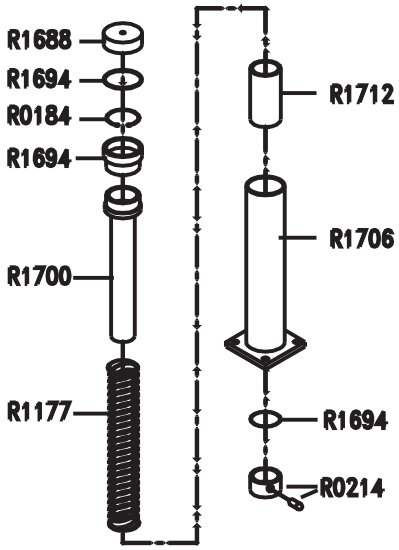

R1683 *(PR30PM)*

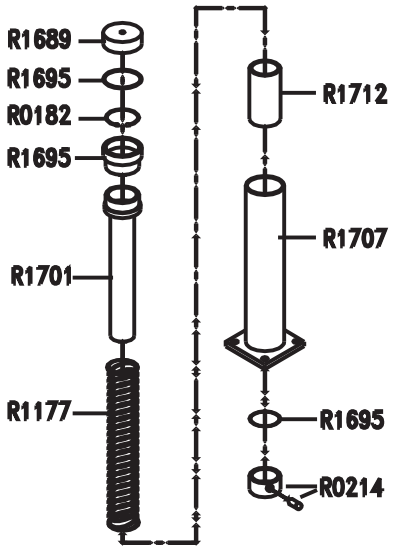

R1684 *(PR50PM)*

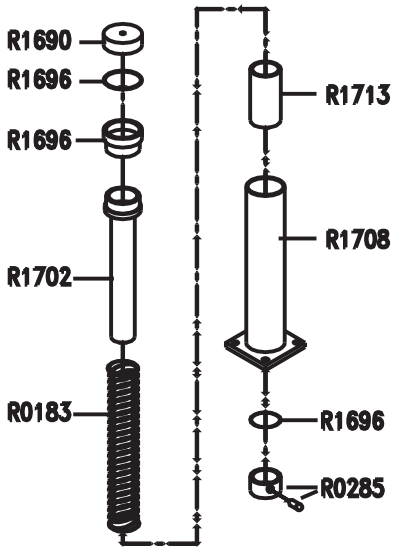

R1720

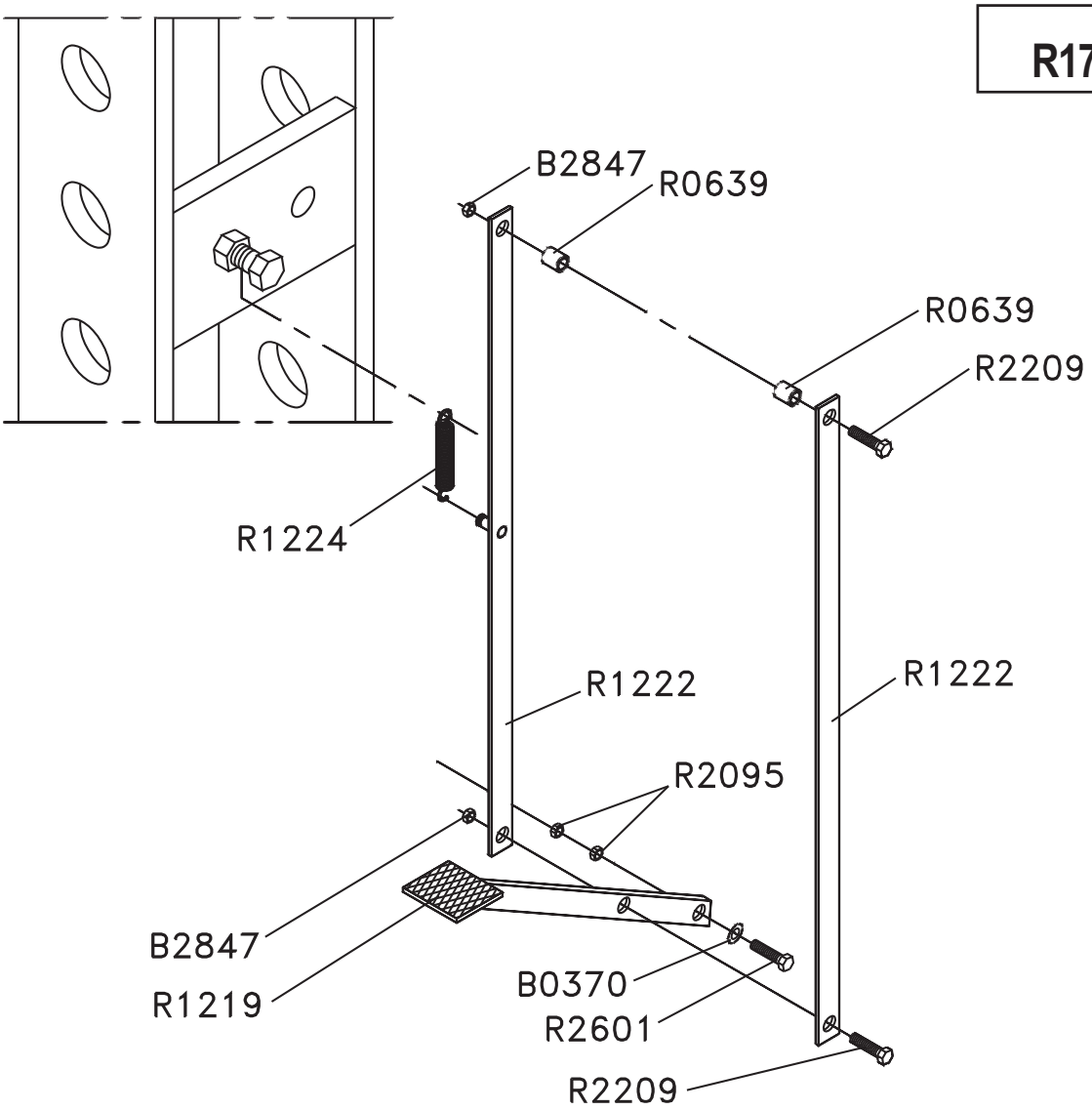
B2847
R0639
R0639
R2209
R1224
R1222
R1222
R2095
B2847
R1219
B0370
R2601
R2209

Part Code	Sugg	Descrizione	Description	Beschreibung	Description	Denominacion
A0346		RONDELLA P 12 X 24 UNI 6592	WASHER 12 X 24	UNTERLEGSCHEIBE 12 X 24	RONDELLE Ø13X24	ARANDELA 13X24
B0370		RONDELLA Ø14X28 UNI 6592	WASHER Ø14X28 UNI 6592	SCHEIBE. Ø14X28 UNI 6592	RONDELLE PLATE Ø14X28 UNI 6592	ARANDELA Ø14 ZINCADA
B0900		VITE TE M12X30 UNI 5739 ZB	SCREW TE M12 X 30 UNI 5739	SCHRAUBE TE M12 X 30 UNI 5739	VIS TH M12 X 30 UNI 5739	TORNILLO TE M12x30 UNI 5739
B2847		DADO BLOCK B. M10 UNI 7474	SELF-LOCKING NUT M10 UNI 7474	MUTTER BLOCK. M10 UNI 7474	ÉCROU FREIN M 10 UNI 7474	TUERCA AUTOBLOQUEADORA M 10 UNI 7474
B3083		RONDELLA RAME ½	1/2" COPPER WASHER	KUPFERSCHEIBE ½	RONDELLE DE CUIVRE ½	ARANDELA DE COBRE ½
B4949		VITE TE M12X40 UNI 5739 ZB	SCREW TE M12 X 40 UNI 5739	SCHRAUBE TE M12 X 40 UNI 5739	VIS TH M12 X 40 UNI 5739	TORNILLO TE M12x40 UNI 5739
B5047	*	RONDELLA DI TENUTA CON GUARNIZIONE 1/4"	GASKET WITH 1/4" SEAL	DICHTUNGSUNTERLEGSCHEIBE MIT DICHTUMG 1/4"	RONDELLE D'ÉTANCHÉITÉ 1/4"	ARANDELA DE CIERRE CON GUARNICIÓN 1/4"
C0062		RONDELLA Ø10,5X21 UNI 6592	WASHER Ø10,5X21	SCHEIBE Ø10,5X21	RONDELLE Ø10,5X21	ARANDELA PLANA Ø10 5X21
E0134	*	MANOMETRO Ø 63 MM. 2012	MANOMETER Ø 63 MM. 2012	MANOMETER Ø 63 MM. 2012	MANOMÈTRE Ø 63 MM. 2012	MANÓMETRO 2012
E0136		VITE FORATA 1/4 PER MANOMETRO 2012	HOLED SCREW ¼ FOR GAUGE	DECKEL	BOUCHON	TAPÓN
E0140		RIDUZIONE M3/8CON-F1/4	REDUCTION M3/8CON-F1/4	REDUZIERUNG M3/8CON-F1/4	RÉDUCTION M3/8CON-F1/4	REDUCCIÓN M3/8CON-F1/4
E0318	*	MANOMETRO Ø 100 MM. 1/4	MANOMETER Ø 100	MANOMETER Ø 100	MANOMÈTRE Ø 100	MANÓMETRO
OM4500430		RIDUZIONE M3/8CON-F1/4	REDUCTION M3/8CON-F1/4	REDUZIERUNG M3/8CON-F1/4	RÉDUCTION M3/8CON-F1/4	REDUCCIÓN M3/8CON-F1/4
R0046		DADO MEDIO M12 UNI 5588	NUT M12	MUTTER M12	ECROU M12	TUERCA M12
R0088		VERRICELLO COMPLETO PRM2005	WINCH COMPLETE	HANDRADKOMPLETT	TREUIL COMPLET	MANIVELA COMPLETA
R0093		SPINA D 25X320	PLUG Ø 25 X 320 MM.	STIFT Ø 25 X 320 MM.	GOUPILLE Ø 25 X 320 MM.	EJE DE SUJECIÓN DE BANCADA
R0094		SPINA D 30X340	PLUG Ø 30 X 340 MM.	STIFT Ø 30 X 340 MM.	GOUPILLE Ø 30 X 340 MM.	EJE DE SUJECIÓN DE BANCADA
R0100		CORPO POMPA A MANO	HAND PUMP BODY	HANDPUMPENKOERPER	CORPS DE POMPE MAN.	CUERPO BOMBA
R0120		VOLANTINO 6 LOBI MA8X50 SERIE	HANDWHEEL	DREHKNOPF	MOLETTE	VOLANTE
R0121		TAPPO 1/2"+RONDELLA ALL. 1/2"	CAP AVP 1/2" + WASHER ALUMINUM	PFROPFEN AVP 1/2" + UNTERLEGSCHEIBE	BOUCHON AVP 1/2" + RONDELLE ALL.	TAPÓN
R0132		RONDELLA RAME 3/8"	WASHER 3/8" UNI 7989	KUPFERSCHEIBE 3/8"	RONDELLE 3/8" UNI 7989	ARANDELA DE COBRE 3/8"
R0140		VITE TE M12X90 UNI 5737 ZB	SCREW TE M12 X 90 UNI 5737	SCHRAUBE TE M12 X 90 UNI 5737	VIS TH M12 X 90 UNI 5737	TORNILLO
R0141		PULEGGIA VERRICELLO	WINCH PULLEY	SEILROLLE HANDRAD	POULIE DE TREUIL	POLEA MANIVELA
R0142	*	CAVO ACCIAIO VERRICELLO	STEEL CABLE FOR WINCH	STAHLKABEL FUER HANDRAD	CABLE POUR TREUIL	CABLE MANIVELA
R0158		DADO MEDIO M 8 6S UNI 5588 ZB	NUT M8	MUTTER M8	ECROU M8	TUERCA M8
R0171		SEEGER E45 UNI 7435	SEEGER E45 UNI 7435	SEEGER-RING E45 UNI 7435	BAGUES E45 UNI 7435	SEEGER
R0173		SEEGER E50 UNI 7435	SEEGER E50 UNI 7435	SEEGER-RING E50 UNI 7435	CIRCLIPS E50 UNI 7435	SEEGER
R0177		SEEGER E60 UNI 7435	SEEGER E60 UNI 7435	SEEGER-RING E60 UNI 7435	BAGUE E60 UNI 7435	SEEGER
R0182		SEEGER E80 UNI 7435	SEEGER E80 UNI 7435	SEEGER-RING E80 UNI 7435	BAGUE E80 UNI 7435	SEEGER
R0183		MOLLA PISTONE	SPRING FOR PISTON	FEDER FUER KOLBEN	RESSORT DE PISTON	MUELLE PISTON
R0184		SEEGER E70	SEEGER E70	SEEGER E70	BAGUE E70	SEEGER E70
R0209		TAPPO+GRANO 8X10	PLUG + GRAB SCREW (8X10 UNI 5923)	PFROPFEN + DUEBEL (8X10 UNI 5923)	BOUCHON + VIS (8X10 UNI 5923)	TAPA + TORNILLO
R0214		TAPPO+GRANO 8X10	PLUG + GRAB SCREW (8X10 UNI 5923)	PFROPFEN + DUEBEL (8X10 UNI 5923)	BOUCHON + VIS (8X10 UNI 5923)	TAPA + TORNILLO
R0266		DISTANZ.SCORREVOLE	SPACER	DISTANZSTÜCK	ENTRETOISE	DISTANCIADOR
R0274		MANOPOLA 30-50	KNOB	DREHKNOPF	POIGNÈE	REDONDA
R0275		DISTANZIALE 30-50	SPACER	DISTANZHALTER	ENTRETOISE	DISTANCIADOR
R0285		TAPPO+GRANO 8X10	PLUG + GRAB SCREW (8X10 UNI 5923)	PFROPFEN + DUEBEL (8X10 UNI 5923)	BOUCHON + VIS (8X10 UNI 5923)	TAPA + TORNILLO
R0293	*	CAVO ACCIAIO VERRICELLO	STEEL CABLE FOR WINCH	STAHLKABEL FUER HANDRAD	CABLE POUR TREUIL	CABLE MANIVELA
R0467		KIT VARIATORE POMPA A MANO	SPEED VARIATOR KIT	SET GESCHWINDIGKEITSREGLER	ENSEMBLE CHANGEUR DE VITESSE	KIT CONVERTIDOR BOMBA
R0469		KIT VALV. ASP.-COMP. ALTA PRES	HIGH PRESSURE VALVE KIT	SET HOCHDRUCKVENTOLE	ENSEMBLE VALVE ASP./REF. H.P.	KIT VÁLVULA DE ASPIRACIÓN ALTA PRESION
R0470		KIT VALVOLA DI MASSIMA POMPA	SAFETY VALVE KIT	SET UEBERDRUCKVENTIL	ENSEMBLE VALVE DE SURPRESSION	KIT VÁLVULA DE MÁXIMA

R0471		KIT VALV. ASP.-COMP. BASSA PRE	LOW PRESSURE VALVE KIT	SET UNTERDRUCKVENTIL	ENSEMBLE VALVE ASP./REF. B.P.	KIT VÁLVULA DE ASPIRACIÓN BAJA PRESION
R0474		KIT BIELLA POMPA	CONNECTING MOD KIT	SET FLANSCH	ENSEMBLE FLASQUE	KIT BIELA BOMBA
R0478		KIT POMPANTE POMPA	PUMPING ELEMENT	SET PUMPENELEMENTE	ENSEMBLE PISTON	KIT MANDO DE BOMBEO
R0479		KIT POMPANTE POMPA	PUMPING ELEMENT	SET PUMPENELEMENT	ENSEMBLE PISTON	KIT MANDO DE BOMBEO
R0639		DISTANZ.PULEGGIA D.50	SPACER PULLEY D.50	DISTANZSTÜCK	ENTRETOISE	DISTANCIADOR
R0666		VITE TE M12X35 UNI 5739 ZB	SCREW TE M12 X 35 UNI 5739	SCHRAUBE TE M12 X 35 UNI 5739	VIS TH M12 X 35 UNI 5739	TORNILLO TE M12x35 UNI 5739
R0680		TAPPO SFIATO TE 1/2 401M	BLEED PLUG	ENTLUEFTUNGSDECKEL	BOUCHON RENIFLAR	TAPON DE ESCAPE
R1040		VITE TE M12X65 PF 8.8 UNI 5737	SCREW TE M12X65 PF 8.8 UNI 5737	SCHRAUBE M12X65 PF 8.8 UNI 5737	Vis TH M 12x65 PF 8.8 UNI 5737	TORNILLO
R1155		VOLANTINO VALVALVOLA SCARICO	RELEASE HANDWHEEL	ABLASSHANDRAD	VOLANT D'ÉCHAPPEMENT	VOLANTE DE DESCARGA
R1160		ATTACCO LEVA POM.PR15-20 PM/S	HAND PUMP CONTROL LEVER CONNECTION	VERBINDUNGSSTÜCK HANDPUMPENKOMMANDOHEBEL	FIXATION LEVIER DE COMMANDE P.M.	CONEXIÓN PALANCA BOMBA
R1173		KIT VALVOLA SCARICO PR15-20 PM/S	VALVE KIT	VENTIL SET	KIT SOUPAPE	KIT VÁLVULA DESCARGA
R1175		LEVA COMANDO POM.PR15-20 PM/S	HAND PUMP CONTROL LEVER	HANDPUMPENKOMMANDOHEBEL	LEVIER DE COMMANDE P.M.	PALANCA
R1177		MOLLA PISTONE PR20 PM/S	SPRING FOR PISTON	FEDER FUER KOLBEN	RESSORT DE PISTON	MUELLE PISTON
R1182		POMPA PR15-20 PM/S	PUMP	PUMPE	POMPE	BOMBA
R1190	*	KIT GUARNIZIONI POMPA	PUMP GASKETS KIT	DICHTUNGSSATZ	Kit de joints POMPE	JUEGO DE JUNTAS
R1192	*	KIT GUARNIZIONI POMPA	PUMP GASKETS KIT	DICHTUNGSSATZ	Kit de joints POMPE	JUEGO DE JUNTAS
R1216		CORPO POMPA	HAND PUMP BODY	PUMPENKOERPER	CORPS DE POMPE	CUERPO BOMBA
R1219		PEDALE	PEDAL	PEDAL	PÉDALE	PEDAL
R1222		BIELLA PEDALE	PEDAL CONNECTING ROD	PEDALBLEUEL	BIELLE PÉDALE	BIELA PEDAL
R1224		MOLLA RICHIAMO PEDALE	BACKWARD PEDAL SPRING	FEDER	RESSORT DE RAPPEL DE PÉDALE	MUELLE RETORNO PEDAL
R1226		POMPA COMPL.	COMPLETE PUMP UNIT	PUMPE	POMPE COMPLETE	BOMBA
R1303		POMPA COMPL.	COMPLETE PUMP UNIT	PUMPE	POMPE COMPLETE	BOMBA
R1304		CORPO POMPA	HAND PUMP BODY	PUMPENKOERPER	CORPS DE POMPE	CUERPO BOMBA
R1475		SUPPORTO CILINDRO	CYLINDER SUPPORT	HALTER	SUPPORT VERIN	SOPORTE
R1650		TUBO FLESSIBILE	FLEXIBLE PIPE	NACHGIEBIGES ROHR	FLEXIBLE HAUTE	TUBO
R1651		TUBO FLESSIBILE	FLEXIBLE PIPE	NACHGIEBIGES ROHR	FLEXIBLE HAUTE	TUBO
R1652		TUBO FLESSIBILE	FLEXIBLE PIPE	NACHGIEBIGES ROHR	FLEXIBLE HAUTE	TUBO
R1653		TUBO FLESSIBILE	FLEXIBLE PIPE	NACHGIEBIGES ROHR	FLEXIBLE HAUTE	TUBO
R1654		TUBO FLESSIBILE	FLEXIBLE PIPE	NACHGIEBIGES ROHR	FLEXIBLE HAUTE	TUBO
R1655		PIANO DI LAVORO	WORKING PLANE	ARBEITSPLATTE	TABLE DE TRAVAIL	BANCADA
R1656		PIANO DI LAVORO	WORKING PLANE	ARBEITSPLATTE	TABLE DE TRAVAIL	BANCADA
R1657		PIANO DI LAVORO	WORKING PLANE	ARBEITSPLATTE	TABLE DE TRAVAIL	BANCADA
R1658		PIANO DI LAVORO	WORKING PLANE	ARBEITSPLATTE	TABLE DE TRAVAIL	BANCADA
R1659		PIANO DI LAVORO	WORKING PLANE	ARBEITSPLATTE	TABLE DE TRAVAIL	BANCADA
R1661		PIANO DI LAVORO	WORKING PLANE	ARBEITSPLATTE	TABLE DE TRAVAIL	BANCADA
R1662		SPINA	PLUG	STIFT	GOUPILLE	CLAVIJA ELÁSTICA
R1663		SUPPORTO V	"V" SUPPORT	HALTERUNG A "V"	SUPPORT EN "V"	SOPORTE
R1664		SUPPORTO V	"V" SUPPORT	HALTERUNG A "V"	SUPPORT EN "V"	SOPORTE
R1665		SUPPORTO V	"V" SUPPORT	HALTERUNG A "V"	SUPPORT EN "V"	SOPORTE
R1666		SUPPORTO V	"V" SUPPORT	HALTERUNG A "V"	SUPPORT EN "V"	SOPORTE
R1667XX		PIEDE	FOOT	FUSS	PIED	PIE
R1668XX		PIEDE	FOOT	FUSS	PIED	PIE
R1669XX		PIEDE	FOOT	FUSS	PIED	PIE

R1670XX		TELAIO	FRAME	GESTELL	CHASSIS	BASTIDOR
R1671XX		TELAIO	FRAME	GESTELL	CHASSIS	BASTIDOR
R1672XX		TELAIO	FRAME	GESTELL	CHASSIS	BASTIDOR
R1673XX		TELAIO	FRAME	GESTELL	CHASSIS	BASTIDOR
R1674XX		TELAIO	FRAME	GESTELL	CHASSIS	BASTIDOR
R1675XX		TELAIO	FRAME	GESTELL	CHASSIS	BASTIDOR
R1676XX		TELAIO	FRAME	GESTELL	CHASSIS	BASTIDOR
R1678XX		TELAIO	FRAME	GESTELL	CHASSIS	BASTIDOR
R1679		CILINDRO COMPL.	COMPLETE CYLINDER	ZYLINDER KOMPLETT	VEREIN COMPLÈTE	CILINDRO COMPLETO
R1680		CILINDRO COMPL.	COMPLETE CYLINDER	ZYLINDER KOMPLETT	VEREIN COMPLÈTE	CILINDRO COMPLETO
R1681		CILINDRO COMPL.	COMPLETE CYLINDER	ZYLINDER KOMPLETT	VEREIN COMPLÈTE	CILINDRO COMPLETO
R1682		CILINDRO COMPL.	COMPLETE CYLINDER	ZYLINDER KOMPLETT	VEREIN COMPLÈTE	CILINDRO COMPLETO
R1683		CILINDRO COMPL.	COMPLETE CYLINDER	ZYLINDER KOMPLETT	VEREIN COMPLÈTE	CILINDRO COMPLETO
R1684		CILINDRO COMPL.	COMPLETE CYLINDER	ZYLINDER KOMPLETT	VEREIN COMPLÈTE	CILINDRO COMPLETO
R1685		TAPPO CILINDRO	CYLINDER PLUG	STOPFEN ZYLINDER	BOUCHON VEREIN	TAPON CILINDRO
R1686		TAPPO CILINDRO	CYLINDER PLUG	STOPFEN ZYLINDER	BOUCHON VEREIN	TAPON CILINDRO
R1687		TAPPO CILINDRO	CYLINDER PLUG	STOPFEN ZYLINDER	BOUCHON VEREIN	TAPON CILINDRO
R1688		TAPPO CILINDRO	CYLINDER PLUG	STOPFEN ZYLINDER	BOUCHON VEREIN	TAPON CILINDRO
R1689		TAPPO CILINDRO	CYLINDER PLUG	STOPFEN ZYLINDER	BOUCHON VEREIN	TAPON CILINDRO
R1690		TAPPO CILINDRO	CYLINDER PLUG	STOPFEN ZYLINDER	BOUCHON VEREIN	TAPON CILINDRO
R1691	*	KIT GUARNIZIONI CILINDRO	CYLINDER GASKET KIT	ZYLINDERDICHTUNGENSET	JEU DE JOINTS	JUEGO DE JUNTAS
R1692	*	KIT GUARNIZIONI CILINDRO	CYLINDER GASKET KIT	ZYLINDERDICHTUNGENSET	JEU DE JOINTS	JUEGO DE JUNTAS
R1693	*	KIT GUARNIZIONI CILINDRO	CYLINDER GASKET KIT	ZYLINDERDICHTUNGENSET	JEU DE JOINTS	JUEGO DE JUNTAS
R1694	*	KIT GUARNIZIONI CILINDRO	CYLINDER GASKET KIT	ZYLINDERDICHTUNGENSET	JEU DE JOINTS	JUEGO DE JUNTAS
R1695	*	KIT GUARNIZIONI CILINDRO	CYLINDER GASKET KIT	ZYLINDERDICHTUNGENSET	JEU DE JOINTS	JUEGO DE JUNTAS
R1696	*	KIT GUARNIZIONI CILINDRO	CYLINDER GASKET KIT	ZYLINDERDICHTUNGENSET	JEU DE JOINTS	JUEGO DE JUNTAS
R1697		PISTONE CILINDRO	PISTON	KOLBEN	PISTON	PISTÓN
R1698		PISTONE CILINDRO	PISTON	KOLBEN	PISTON	PISTÓN
R1699		PISTONE CILINDRO	PISTON	KOLBEN	PISTON	PISTÓN
R1700		PISTONE CILINDRO	PISTON	KOLBEN	PISTON	PISTÓN
R1701		PISTONE CILINDRO	PISTON	KOLBEN	PISTON	PISTÓN
R1702		PISTONE CILINDRO	PISTON	KOLBEN	PISTON	PISTÓN
R1703		CANNA CILINDRO	CYLINDER TUBE	ZYLINDERROHR	CYLINDRE DE VÉRIN	CAÑA CILINDRO
R1704		CANNA CILINDRO	CYLINDER TUBE	ZYLINDERROHR	CYLINDRE DE VÉRIN	CAÑA CILINDRO
R1705		CANNA CILINDRO	CYLINDER TUBE	ZYLINDERROHR	CYLINDRE DE VÉRIN	CAÑA CILINDRO
R1706		CANNA CILINDRO	CYLINDER TUBE	ZYLINDERROHR	CYLINDRE DE VÉRIN	CAÑA CILINDRO
R1707		CANNA CILINDRO	CYLINDER TUBE	ZYLINDERROHR	CYLINDRE DE VÉRIN	CAÑA CILINDRO
R1708		CANNA CILINDRO	CYLINDER TUBE	ZYLINDERROHR	CYLINDRE DE VÉRIN	CAÑA CILINDRO
R1709		DISTANZIALE	SPACER	DISTANZSTUECK	ENTRETOISE	DISTANCIADOR
R1710		DISTANZIALE	SPACER	DISTANZSTUECK	ENTRETOISE	DISTANCIADOR
R1711		DISTANZIALE	SPACER	DISTANZSTUECK	ENTRETOISE	DISTANCIADOR
R1712		DISTANZIALE	SPACER	DISTANZSTUECK	ENTRETOISE	DISTANCIADOR
R1713		DISTANZIALE	SPACER	DISTANZSTUECK	ENTRETOISE	DISTANCIADOR
R1714		MOLLA PISTONE	SPRING FOR PISTON	FEDER FUER KOLBEN	RESSORT DE PISTON	MUELLE PISTON
R1715		MOLLA PISTONE	SPRING FOR PISTON	FEDER FUER KOLBEN	RESSORT DE PISTON	MUELLE PISTON
R1716		MOLLA PISTONE	SPRING FOR PISTON	FEDER FUER KOLBEN	RESSORT DE PISTON	MUELLE PISTON

R1717		TAPPO+GRANO	PLUG + GRAB SCREW	PFROPFEN + DUEBEL	BOUCHON + VIS	TAPA + TORNILLO
R1718		TAPPO+GRANO	PLUG + GRAB SCREW	PFROPFEN + DUEBEL	BOUCHON + VIS	TAPA + TORNILLO
R1719		NIPPLO M-M 3/8X3/8 CIL.	NIPPLE M-M 3/8X3/8 CIL.	RACCORD FILETÉ M-M 3/8X3/8 CIL.	NIPPEL M-M 3/8X3/8 CIL.	NIPLE M-M 3/8X3/8 CIL.
R1720		KIT PEDALE	PEDAL KIT	PEDAL KIT	KIT PÉDALE	KIT PEDAL
R2095		DADO M14 UNI 5588	NUT M14 UNI 5588	MUTTER M14 UNI 5588	ECROU M14 UNI 5588	TUERCA M14 UNI 5588
R2209		VITE TE M10X70 UNI 5737 ZB	SCREW TE M10X70	SCHAUBE TE M10X70 UNI 5737 ZB	VIS TE M10X70 UNI 5737 ZB	TORNILLO
R2453		MANICO POMPANTE SOLL. IDR.	LIFT PUMPING HANDLE	PUMPENDREHKNOPF	Levier de cylinder-pompe	ASA BOMBEADOR
R2601		VITE TE M14X100 PF UNI 5737 ZB	SCREW TE M14X100 UNI 5737	SCHRAUBE TE M14X100 UNI 5737	VIS TH M14X100 UNI 5737	TORNILLO TE M14X100 PF UNI 5737
R3053		NIPPLO M-M 1/4X3/8 CIL.	NIPPLE M-M 1/4X3/8 CIL.	RACCORD FILETÉ M-M 1/4X3/8 CIL.	NIPPEL M-M 1/4X3/8 CIL.	NIPLE M-M 1/4X3/8 CIL.
Z_ZCONS		* = RICAMBI CONSIGLIATI	* = RECOMMENDED SPARE PARTS	* = EMPFOHLENE E-TEILE	* = PIECES DE RECHANGE CONSEILLEES	* = REPUESTOS ACONSEJAIOS

Dichiarazione di conformità - Declaration of Conformity
Konformitätserklärung - Déclaration de conformité
Declaración de conformidad - Overensstemmelseserklæring
Samsverserklæring - Överensstämmande intyg
EG-Conformiteitsverklaring

WERTHER INTERNATIONAL S.p.A.
Via F.Brunelleschi, 12 - 42124 CADE' (Reggio Emilia) Italy
Tel.++/+522/9431 (r.a.) Fax ++/+522/941997
WEB www.wertherint.com E-mail sales@wertherint.com

Presse idrauliche modelli - Presse hydraulique modèle
Hydraulic presses model - Hydraulischen pressen modell
Prensas hidráulicas - Prensa modelo
De hydraulische werkplaatspers model - Hydraulske presser modell
Hydrauliska pressar, modeller - Hydrauliske presser

PR10BPM - PR10PM - PR15BPM - PR15PM

PR20PM - PR25PM - PR30PM - PR50PM

I	è stato costruito in conformità alle direttive 2006/42/CE	ha sido fabricado según las directivas 2006/42/CE	**E**
F	a été construite en conformité avec les directives 2006/42/CE	er fremstillet i overensstemmelse med bestemmelserne i 2006/42/EØF	**DK**
GB	has been manufactured in conformity with the directives 2006/42/CE	är framställt i överensstämelse med bestämelser i RÅDETS DIREKTIV 2006/42/CE	**S**
D	in Übereinstimmung mit den Richtlinien 2006/42/CE	waarop deze verklaring betrekking heeft, voldoet aan de voorschriften van richtlijn 2006/42/CE	**NL**

Matricola N° - N° de série -
Serial N° - Maschinennummer

Fascicolo tecnico - Dossier technique
Technical file - Techn. Dokumentation

WERTHER INTERNATIONAL S.p.A.
Via F.Brunelleschi,12
42124 CADE' (Reggio Emilia) Italy

Cadè, 14/11/2014

Vice president Iori Werter